Wood & Play

HUŚTAWKA HOLLYWOOD

LISTA CZĘŚCI

LP	NAZWA	WYMIAR	SZT.
1	Oparcie pleców ławki	152,4 x 59,4 cm	1
2	Siedzisko ławki	152,4 x 58 cm	1
3	Łącznik między oparciem a siedzeniem	3,4 x 7 x 33 cm	2
4	Podłokietnik	3,4 x 9,3 x 61,5 cm	2
5	Słupek	9 x 9 x 227 cm	4
6	Zastrzał dolny	3,4 x 14,5 x 120 cm	2
7	Zastrzał górny	3,4 x 14,5 x 67 cm	2
8	Zastrzał	3,4 x 9,3 x 79,5 cm	2
9	Belka huśtawki	4,5 x 15,5 x 222,5 cm	1
10	Deska ochronna	3,4 x 15,5 x 222,5 cm	1
A	Śruba grzybkowa	8 x 140	2
B	Śruba grzybkowa	8 x 110	16
C	Śruba grzybkowa	8 x 90	6
D	Zawiesia huśtawki	Ø 8 mm	2
F	Wkręt hartowany	5 x 70	7
G	Śruba grzybkowa	8 x 40	6
H	Zawiesia ławki	Ø 8 mm	4
I	Łańcuch techniczny 6mm	1,06 m	2
J	Karabińczyk	Ø 8 mm	6
K	Łańcuch gospod. 6mm	1,3 m	2

MONTAŻ
STELAŻ

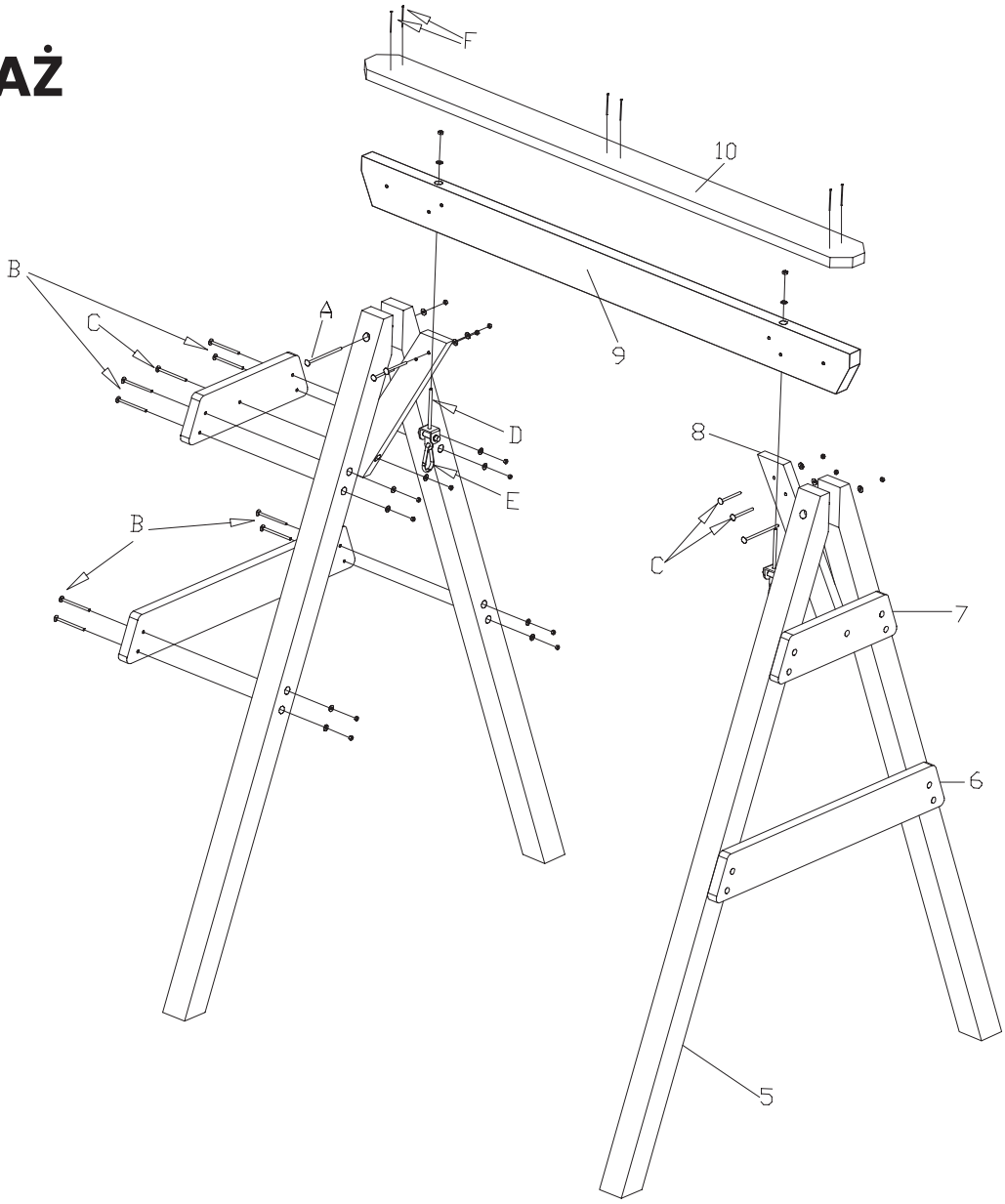

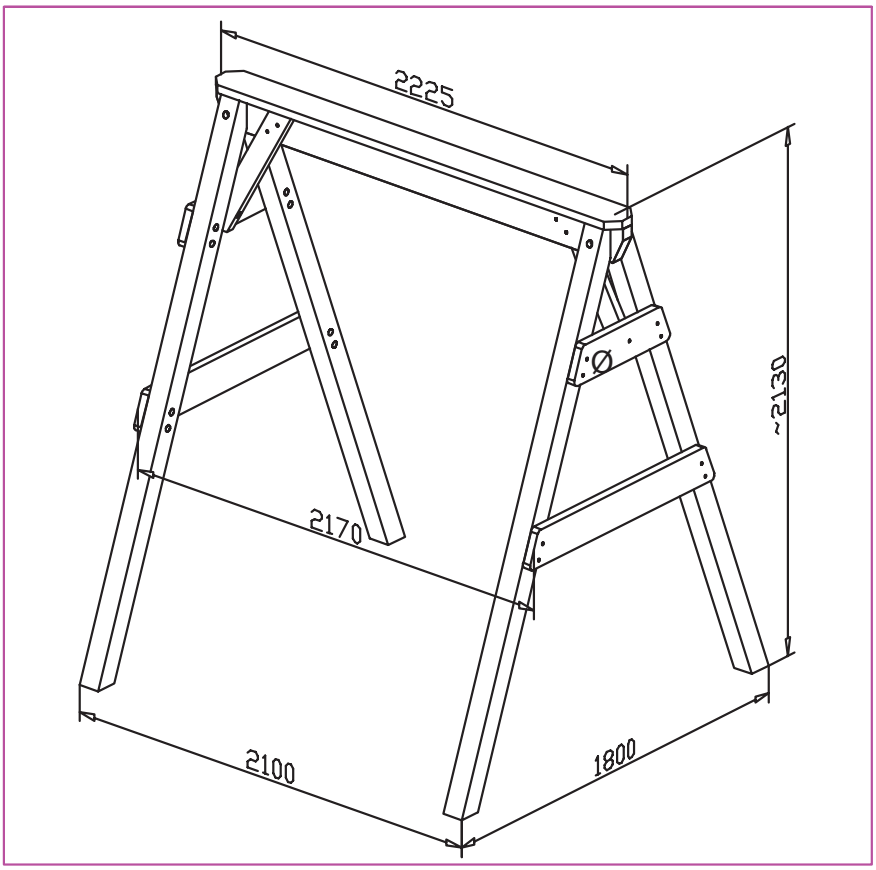

MONTAŻ
OPARCIE I SIEDZISKO ŁAWKI

LISTA CZĘŚCI			
LP	NAZWA	WYMIAR	SZT.
11	Podpora ławki	152,4 x 59,4 cm	3
12	Podpora siedziska	152,4 x 58 cm	3
13	Deski	3,4 x 7 x 33 cm	16
L	Wkręty	3,4 x 7 x 33 cm	48

MOCOWANIE DESEK
3 wkręty na każdą deskę.
8 wkrętów w rzędzie na siedzisko i oparcie

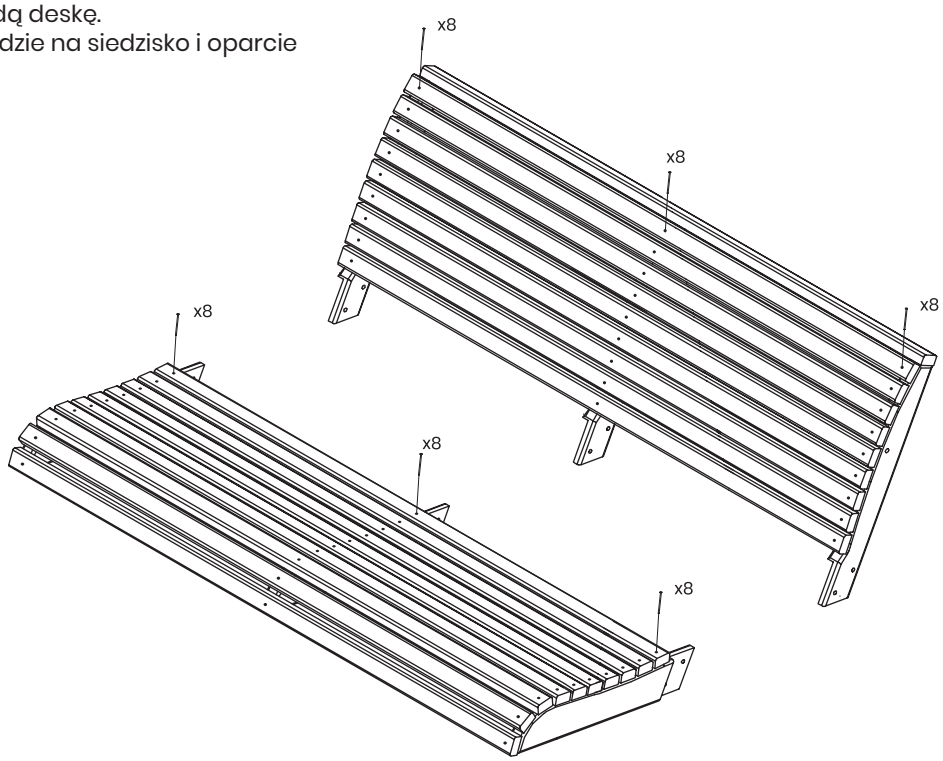
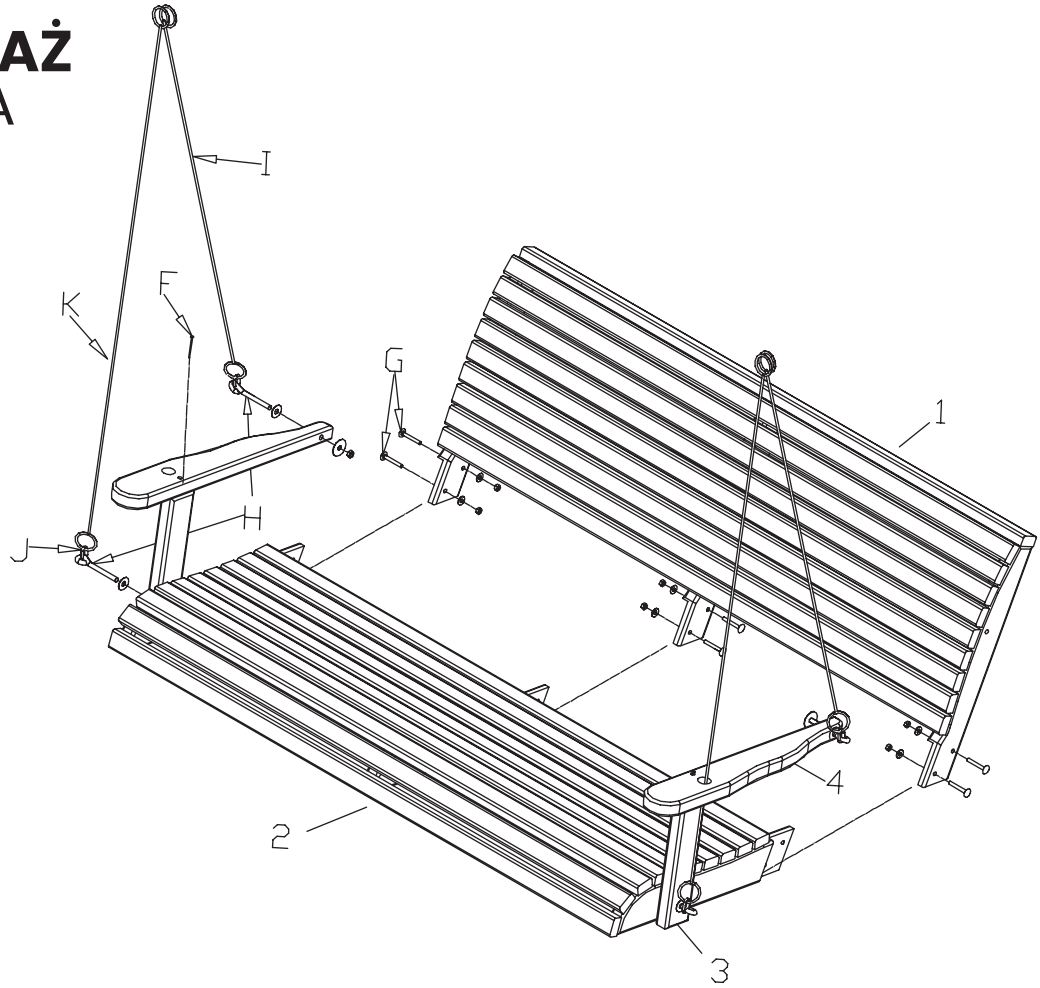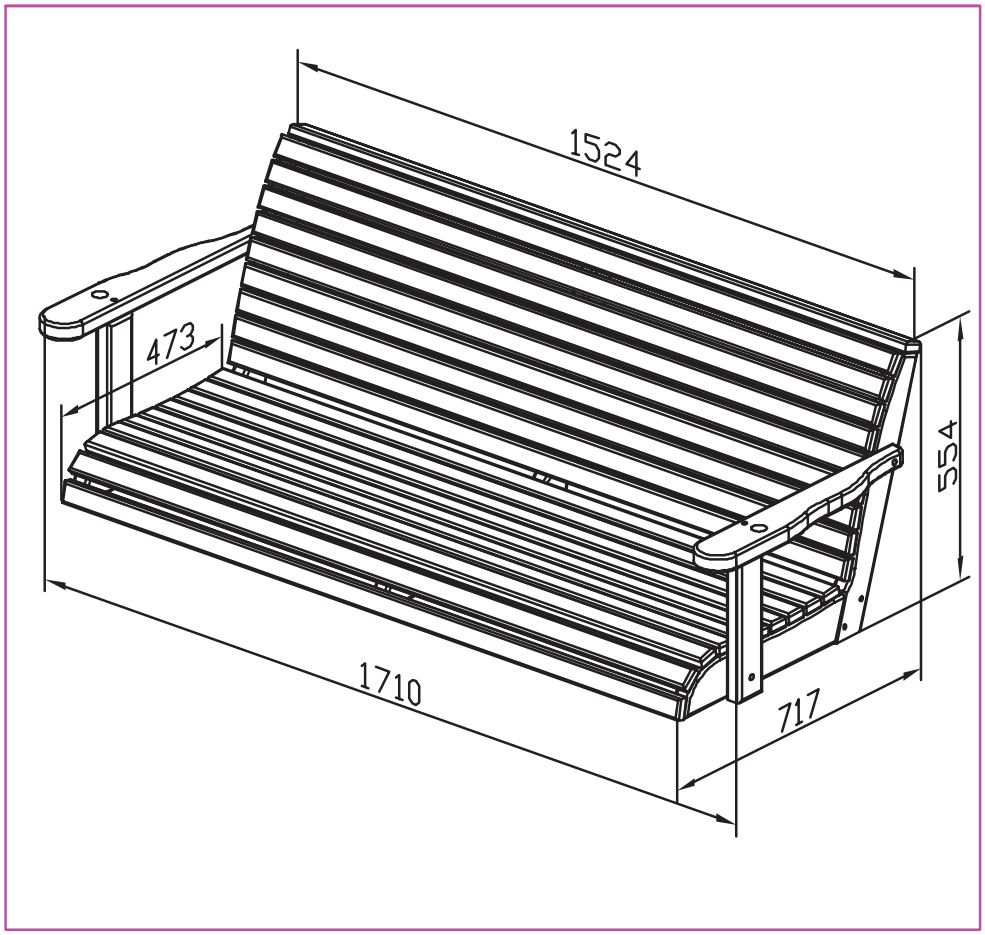
MONTAŻ
ŁAWKA